

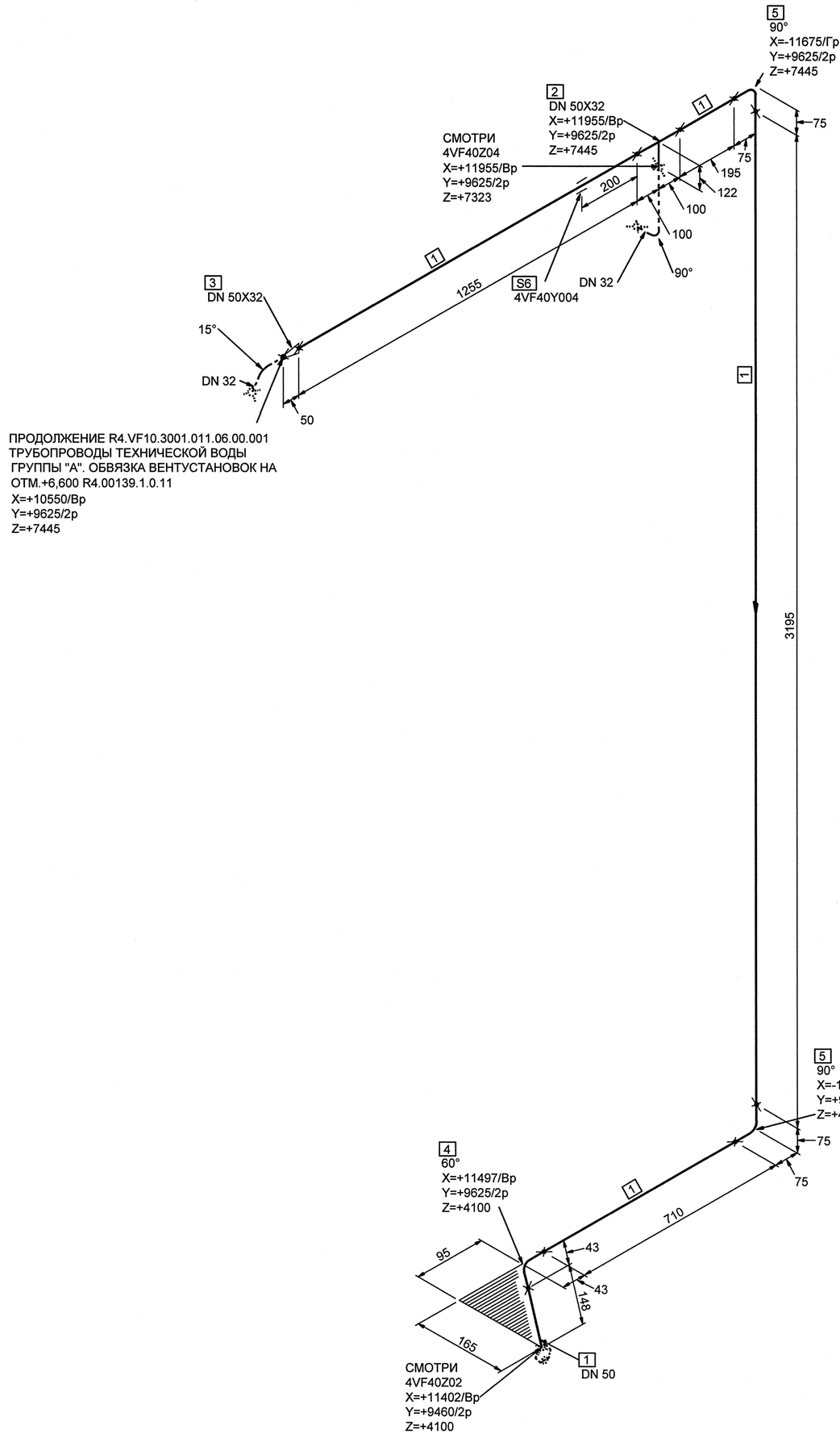

СПЕЦИФИКАЦИЯ ДЕТАЛЕЙ И ОПОР

ПОЗ.	НАИМЕНОВАНИЕ	КОЛ.	МАТЕРИАЛ	МАССА ЕД-ЦЫ, кг
1	ОСТ 34-42-658-84 ТРУБА 57х3	5.503 М	20ТУ 14-3-190-2004	4.00
2	15 ОСТ 34-42-674-84 ТРОЙНИК ПЕРЕХОДНЫЙ С 50х32х4-IIIс	1	СБОРНЫЙ	1.62
3	ОСТ 34 10.700-97 ПЕРЕХОД КАС 57х4.0х38х2.0-50	1	20ТУ 14-3-190-2004	0.20
4	ОСТ 34 10.699-97 ОТВОД С 60° 57х3.0	1	20ТУ 14-3-190-2004	0.30
5	ОСТ 34 10.699-97 ОТВОД С 90° 57х3.0	2	20ТУ 14-3-190-2004	0.50
6	4VF40Y004ОПОРА СКОЛЬЗЯЩАЯ НАПРАВЛЯЮЩАЯ	1		-

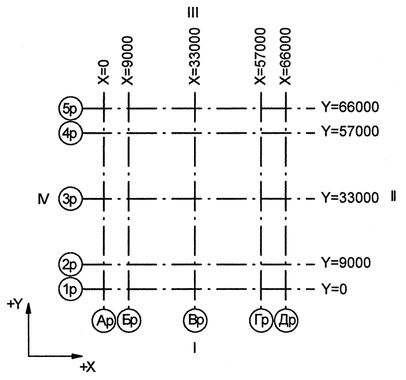

Номер трубопровода - II
Подведомственность - ПНАЭГ 7-008-89
Классификационное обозначение по НП-001-97 - 2НО
Группа по ПНАЭГ 7-008-89 - С
Класс безопасности по НП-001-97 - 2
Категория сейсмостойкости по НП-031-01 - I
Рабочие параметры: Рр= 0.38 МПа, tр=45°С
Параметры гидроиспытания: Рг=0.57 МПа, t не менее 5°С
Среда- Техническая вода группы А

4TG11Z01_01		3	DN 100	Z+ 2700 X+ 175 Y- 2775	4TG11W01IN1				S8 4TG11Y01/PT-997				4TG11J01/ГГ-235
Код блока	Трубопроводы проектируемые	Позиция детали	Условный проход	Координаты элементов в здании	Код оборудования/ Номер патрубка	Шов заводской	Шов монтажный	Резьбовое соединение	Позиция опоры Код опоры / код проходки	Направление среды	Переход	Штуцер	Код герметичной проходки/ код проходки

ДОПОЛНИТЕЛЬНЫЕ ПОДПИСИ

Инв. N подл. | Подп. и дата | Взам. инв. N

R4.00134.1.0.11

АРХИВНЫЙ ЭКЗЕМПЛЯР

Инв.№подл.R4.00134.1.0.11
Лист 49

Изм.	Кол.уч.	Лист	№ док.	Подпись	Дата
Инж.1к.		Матьченко			30.01
Пров.вед.инж.		Верещова			30.01
Пров.нач.гр.		Жук			30.01
Н.контр.		Красняров			30.01

R4.VF10.3072.011.01.00.037

Ростовская АЭС Блок 4

Реакторное отделение Негерметичная часть Трубопроводы техводы группы "А" (1 канал)	Стадия	Лист	Листов
	Р	1	1
Изометрический чертеж 4VF40Z03	ОАО "НИАЭП" 2013		

Формат А1